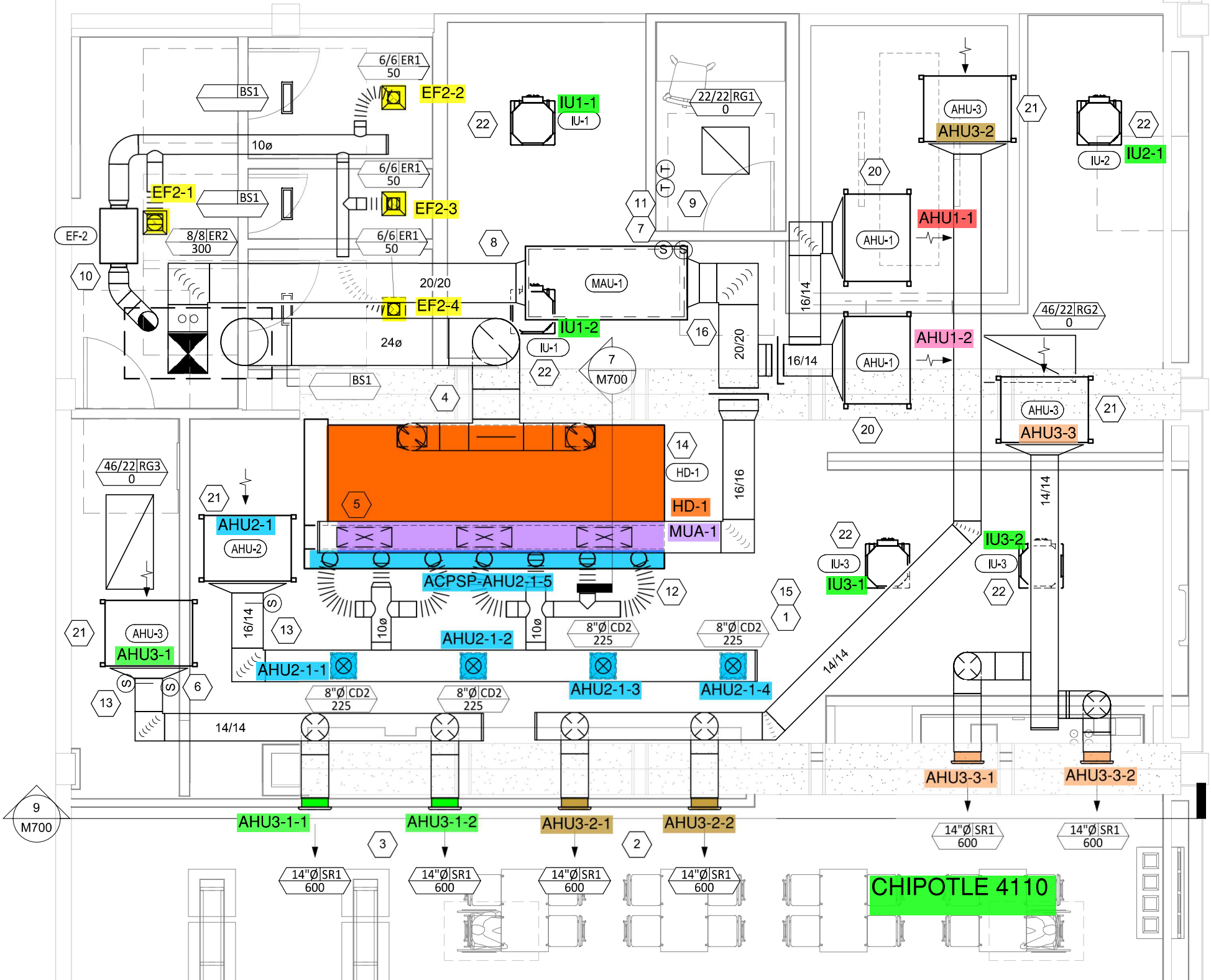
EF2-1
EF2-2
EF2-3
EF2-4
EF-2
IU1-1
IU1-2
IU2-1
IU3-1
IU3-2
AHU1-1
AHU1-2
AHU2-1
AHU3-1
AHU3-2
AHU3-3
AHU3-1-1
AHU3-1-2
AHU3-2-1
AHU3-2-2
AHU3-3-1
AHU3-3-2
AHU2-1-1
AHU2-1-2
AHU2-1-3
AHU2-1-4
MAU-1
HD-1
MUA-1
ACPSP-AHU2-1-5
CHIPOTLE 4110